Stck.	Bezeichnung
8	Herzschraube M6 x 13
3	Dornhalter
6	Linsensenk-Blechschraube 4.2 x 22

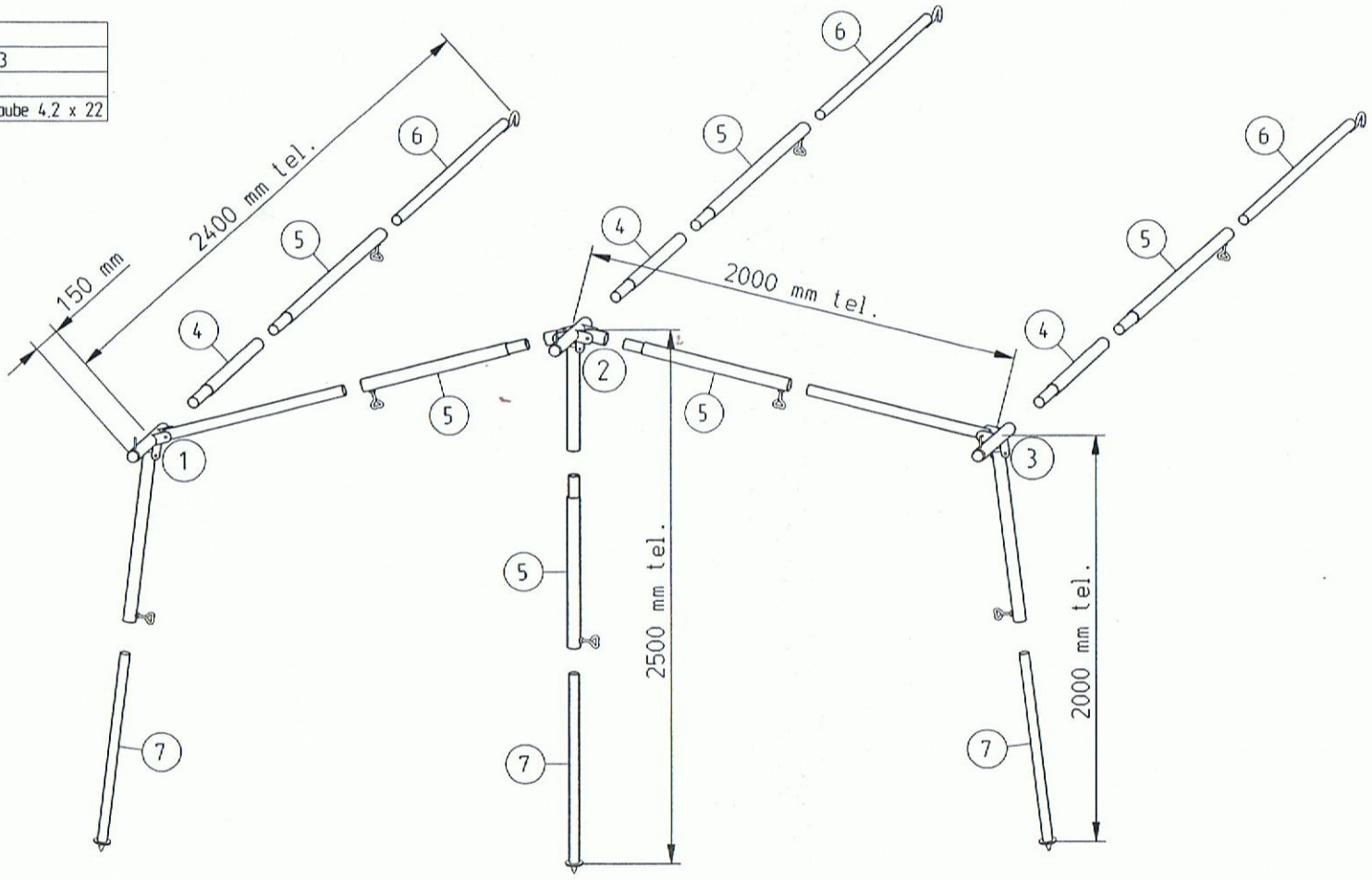

Nr.	Bezeichnung	Menge
1)	Seitenwinkel mit Dorn (1), angenietet Rohr Ø 25x1/1000, mit Schweißmutter und Rohr Ø 22x1/1100	1 Stck.
2)	Mittelwinkel mit Dorn (2), angenietet Rohr Ø 25x1/600 und 2x Rohr Ø 25x1/103	1 Stck.
3)	Seitenwinkel mit Dorn (3), angenietet Rohr Ø 25x1/1000, mit Schweißmutter und Rohr Ø 22x1/1100	1 Stck.
4)	Verb.-Rohr Ø 25x1/600, verjüngt, mit Klemmfeder	3 Stck.
5)	Verb.-Rohr Ø 25x1/1000, verjüngt, mit Schweißmutter und Klemmfeder	6 Stck.

Nr.	Bezeichnung	Menge
6)	Hakenrohr Ø 22x1/1000	3 Stck.
7)	Fußrohr Ø 22x1/1100, mit Tellerfuß	3 Stck.
	Beutel Zubehörteile	1 Stck.

Ausführung: Punktschweißmutter!

piper

Qualitäts-Zeltgestänge

Experia/Pioneer Gr. 1

luifel staal

Ø 25 x 1/22 x 1 mm

Art.– Nr.: 1499150

09.10.2009

11/09/12745 TS