Stck.	Bezeichnung
2	Rohrschelle Ø 28
2	Herzschraube
3	Dornhalter
6	Senkblechschraube
8	PowerGrip, silbergrau
9	Zylinderschraube M4 x 14
9	Sechskantmutter M4
1	Inbusschlüssel

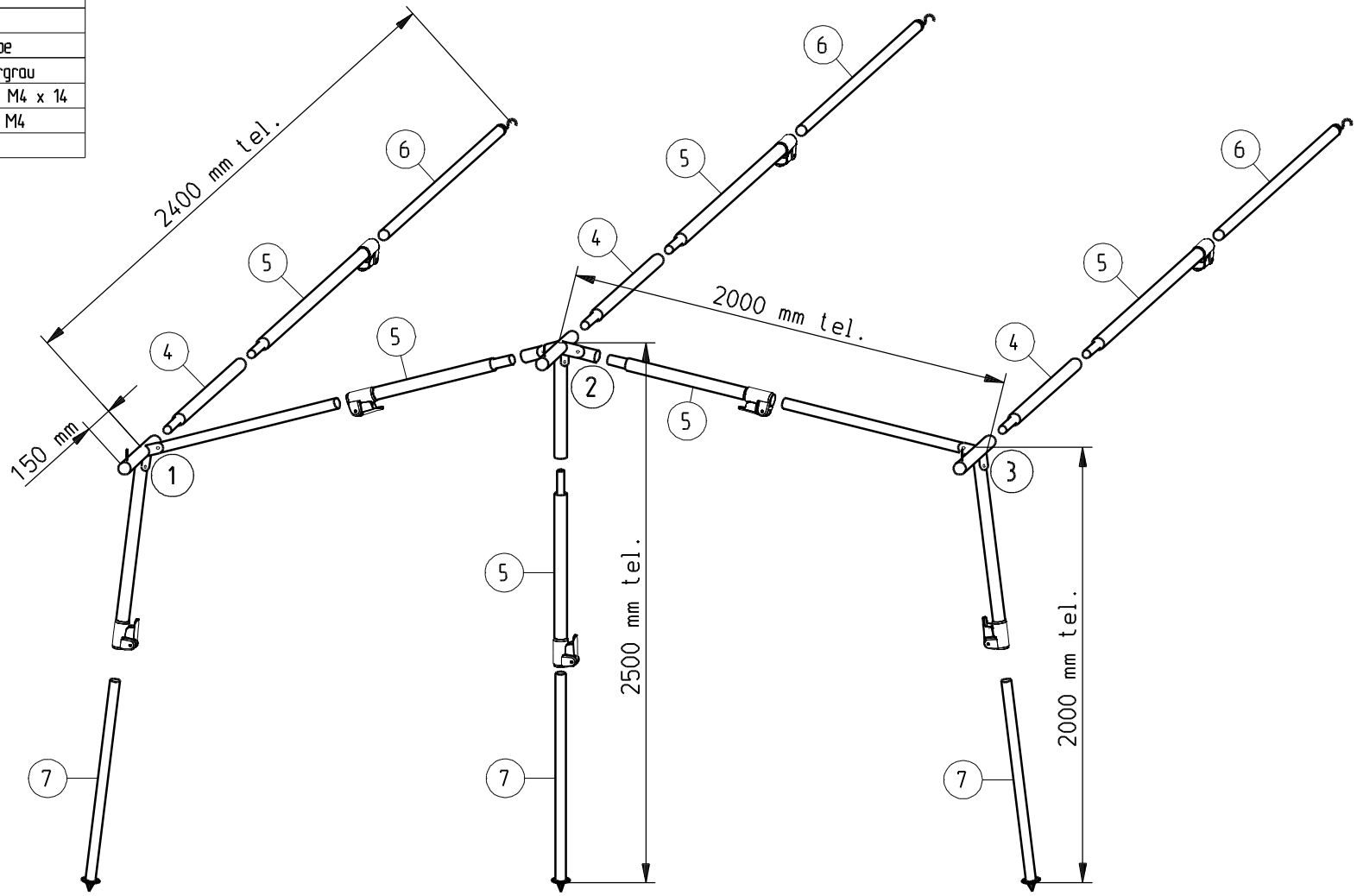

Nr.	Bezeichnung	Menge
1)	Seitenw. (1) mit Dorn. angen. ALU-Rohr Ø28x1/1000. gelocht + Ø25x1,2/1100	1 Stck.
2)	Mittelw. (2) mit Dorn. angen. ALU-Rohr Ø28x1/600 + 2x Ø28x1/120	1 Stck.
3)	Seitenw. (3) mit Dorn. angen. ALU-Rohr Ø28x1/1000. gelocht + Ø25x1,2/1100	1 Stck.
4)	ALU-Verb.-Rohr Ø28x1/600. verjüngt. mit Klemmfeder	3 Stck.
5)	ALU-Verb.-Rohr Ø28x1/1000. verjüngt und gelocht. mit Klemmfeder	6 Stck.

Nr.	Bezeichnung	Menge
6)	ALU-Hakenrohr Ø25x1,2/1000 Ha	3 Stck.
7)	ALU-Fußrohr Ø25x1,2/1100. mit Tellerf.	3 Stck.
	Beutel Zubehörteile	1 Stck.

piper

Qualitäts-Zeltgestänge

Pioneer luifel aluminium

Gestänge Pioneer Gr. 1

Rohr ø 28 / 25 mm ALU

Art.- Nr.: 1360990

. 28092004