Stck.	Bezeichnung
15	Herzschraube M6 x 13
8	Schellenhälfte 28/25/22
4	Flachrundschraube M6 x 25
4	Flügelmutter M6
4	Scheuerunterlage mit Schlitz
5	Dornhalter
10	Linsensenk-Blechschraube 4,2 x 22 / Niro
4	Kugelknopf Ø 20 / M6 x 15
4	Sechskantmutter M6

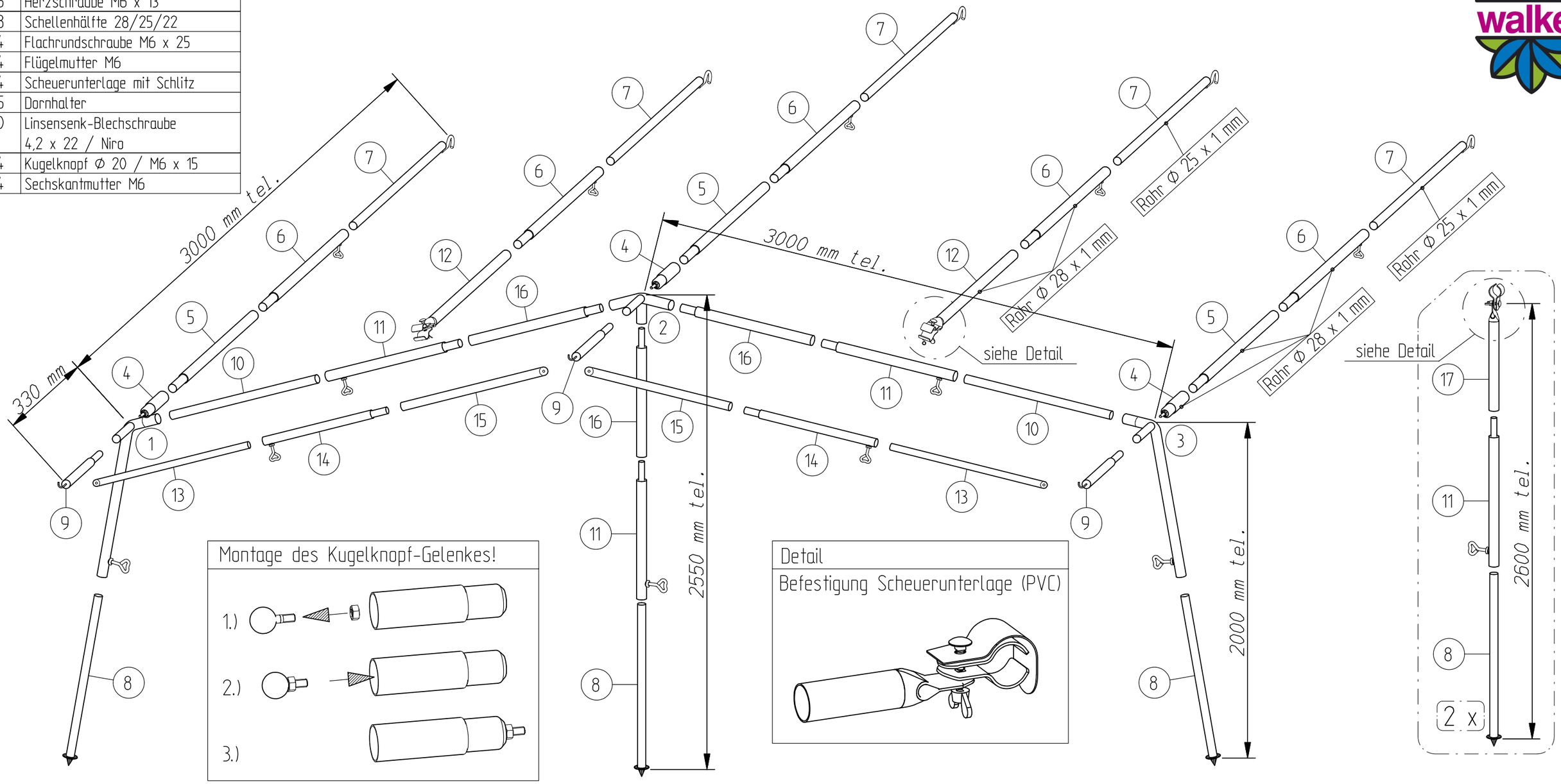

Montage des Kugelknopf-Gelenkes!

Detail

Befestigung Scheuerunterlage (PVC)

Nr.	Bezeichnung	Menge
1)	Seitenwinkel (1) Rohr Ø 25x1/1100, geb. 70° und gerillt, mit 2x SM und Rohr Ø 22x1/103	1 Stck.
2)	Mittelwinkel (2) Rohr Ø 25x1/220, geb. 24°, mit SM Rohr Ø 25x1/103 und Rohr Ø 22x1/103	1 Stck.
3)	Seitenwinkel (3) Rohr Ø 25x1/1100, geb. 70° und gerillt, mit 2x SM und Rohr Ø 22x1/103	1 Stck.
4)	Rohr Ø 28x1/103, gekuppt für Kugelknopf	3 Stck.
5)	Verb.-Rohr Ø 28x1/1000, verjüngt, mit Klemmfeder	3 Stck.

Nr.	Bezeichnung	Menge
6)	Verb.-Rohr Ø 28x1/1000, verjüngt, mit Klemmfeder und SM	5 Stck.
7)	Hakenrohr Ø 25x1/1100	5 Stck.
8)	Fußrohr Ø 22x1/1100, mit Tellerfuß	5 Stck.
9)	Verb.-Rohr Ø 22x1/290, verjüngt, mit Klemmfeder und Haken	3 Stck.
10)	Rohr Ø 22x1/1100, mit Klemmfeder	2 Stck.
11)	Verb.-Rohr Ø 25x1/1000, verjüngt, mit Klemmfeder und SM	5 Stck.
12)	Rohr Ø 28x1/1060, geplättet	2 Stck.
13)	Rohr Ø 16x1/1100, geplättet	2 Stck.
14)	Verb.-Rohr Ø 19x1/1000, verjüngt, mit SM	2 Stck.

Nr.	Bezeichnung	Menge
15)	Rohr Ø 19x1/1100, geplättet	2 Stck.
16)	Verb.-Rohr Ø 25x1/1000, verjüngt, mit Klemmfeder	3 Stck.
17)	Rohr Ø 25x1/660, geplättet	2 Stck.
	Beutel Zubehörteile	1 Stck.

piper

Qualitäts-Zeltgestänge

Kogelframe 300, gr. 3 (Concept)

staal

Stahlrohr Ø 28 / 25 / 22 x 1,0 mm

Art.- Nr.: 1525690

Index - *23.03.2015*

Ausführung: Punktschweißmutter!