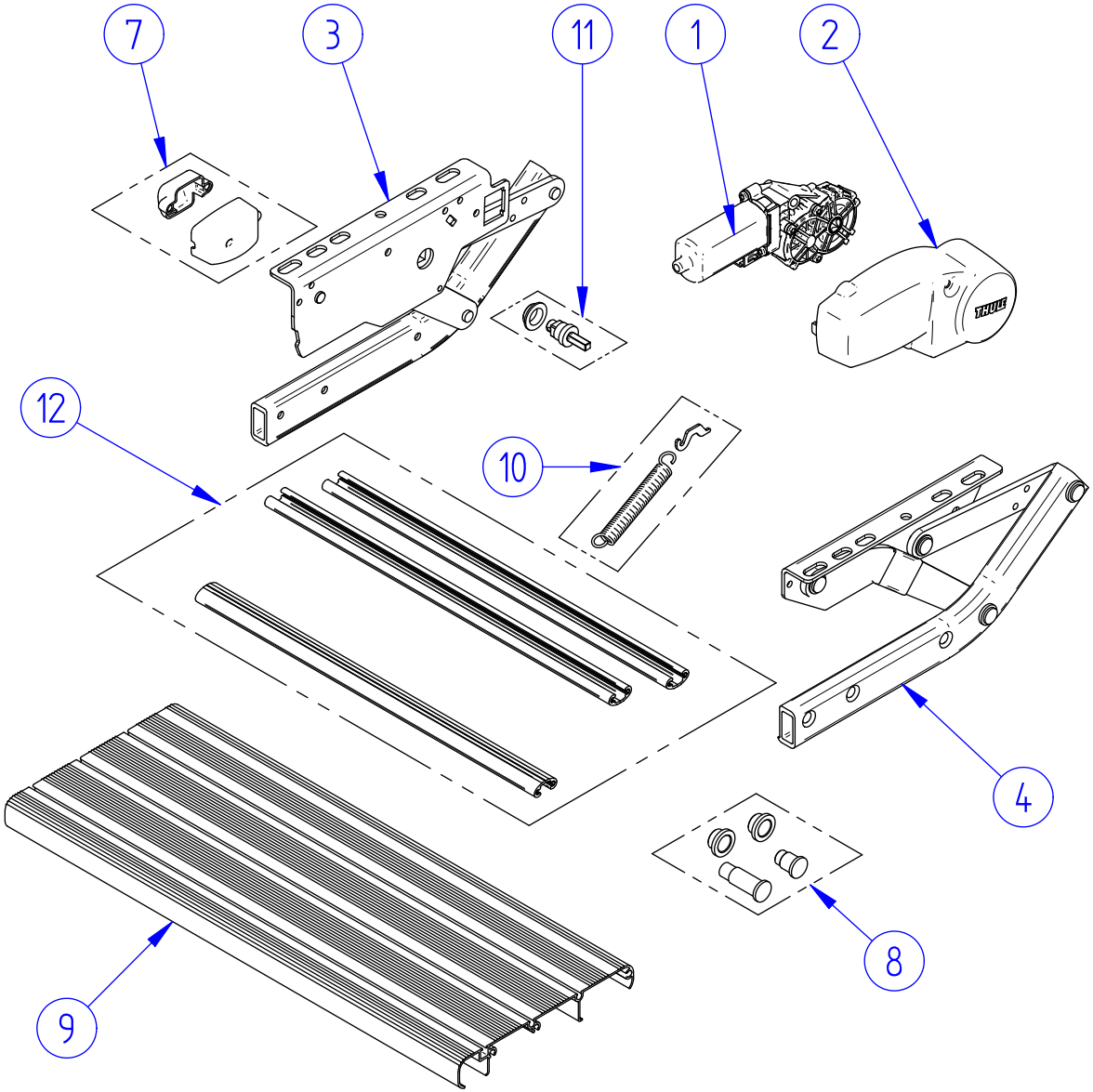
7
3
11
1
2
12
10
4
8
9