MON010 V2 2016

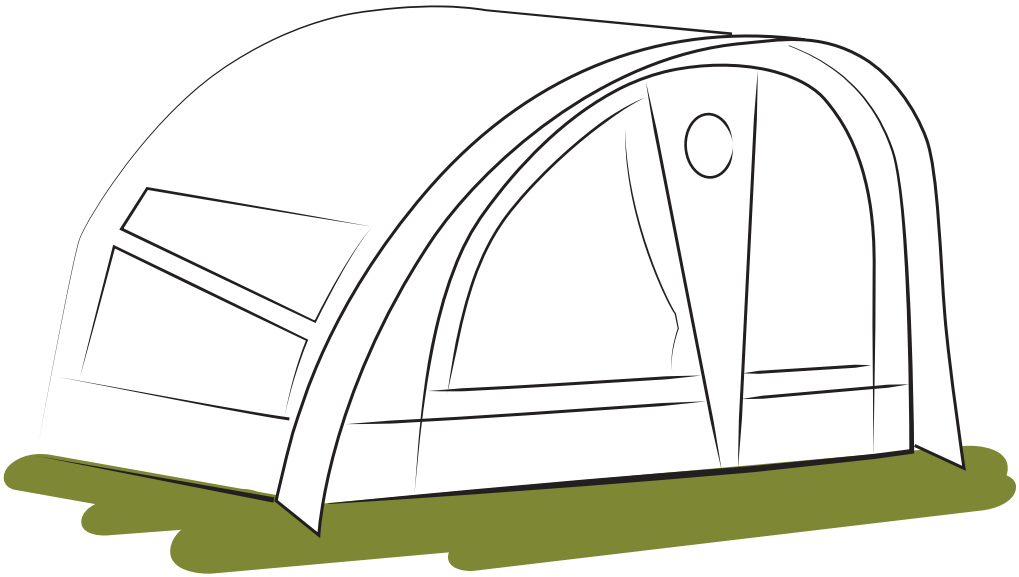

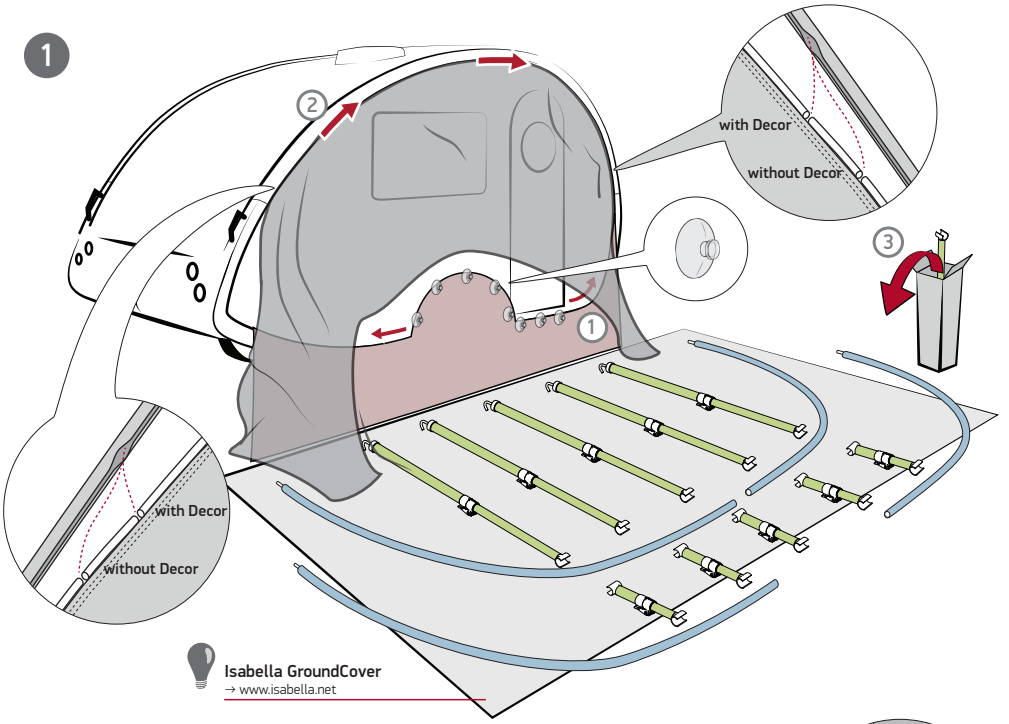
1
2
3
with Decor
without Decor
with Decor
without Decor
Isabella GroundCover
→ www.isabella.net

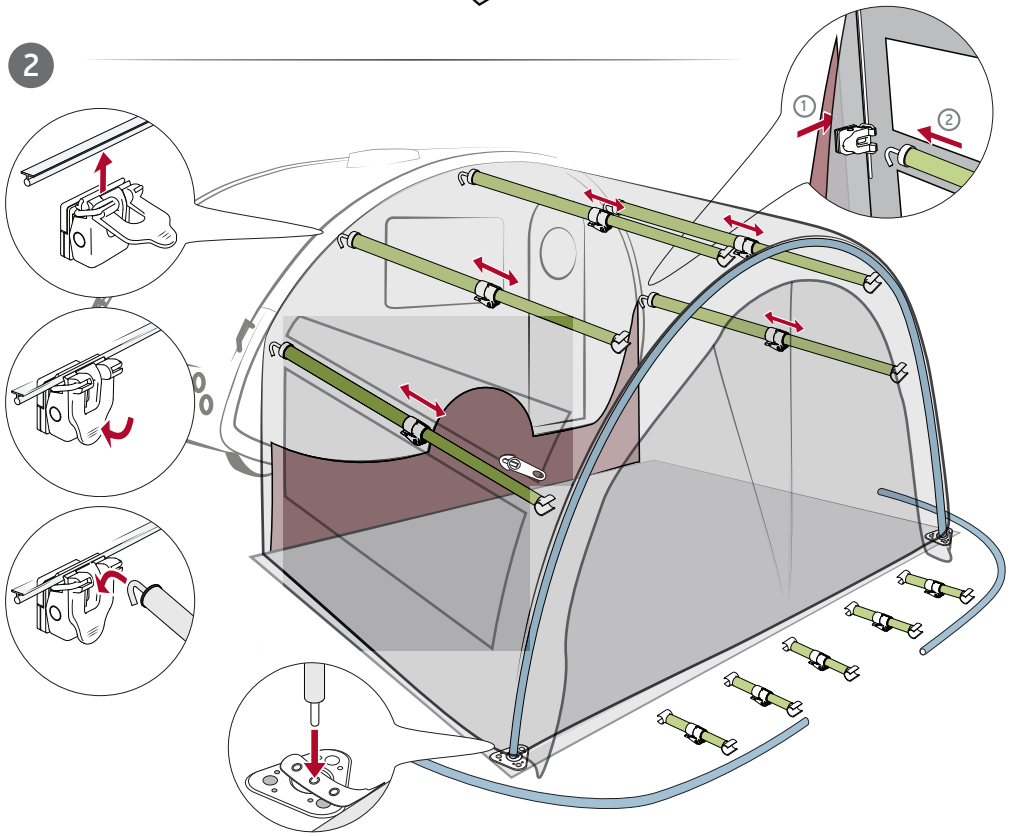
2
1
2

3

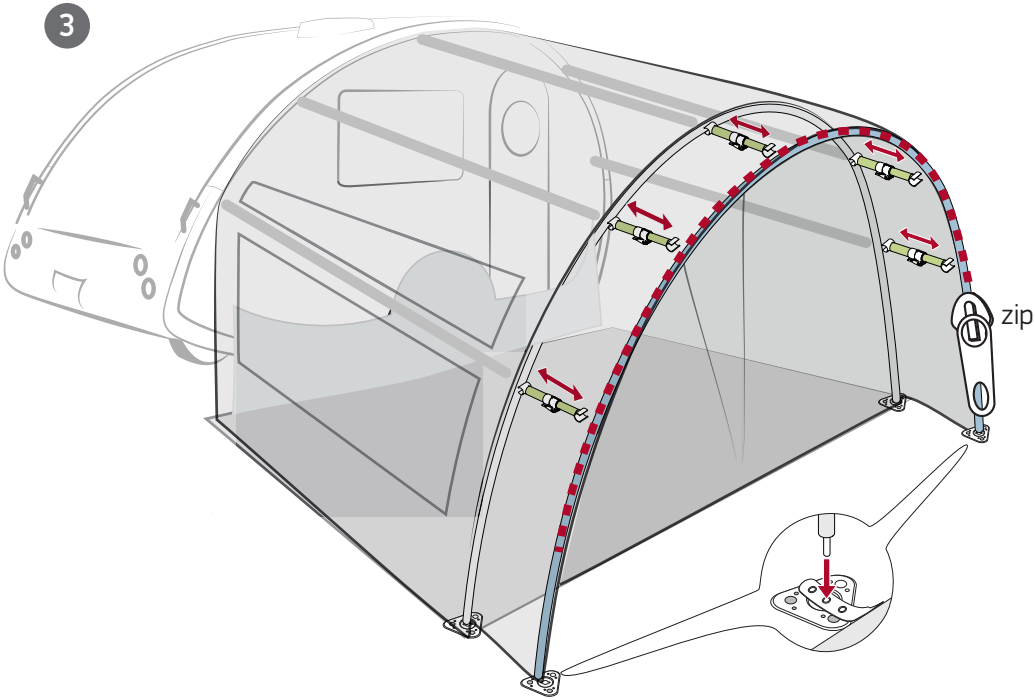

4

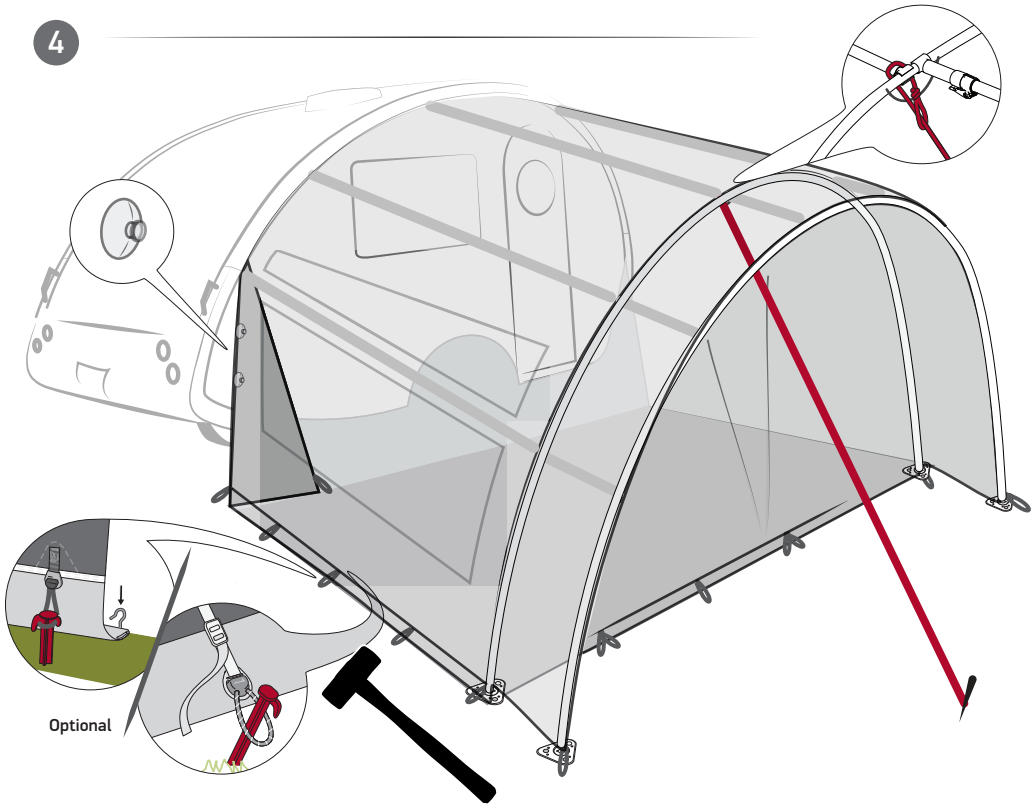

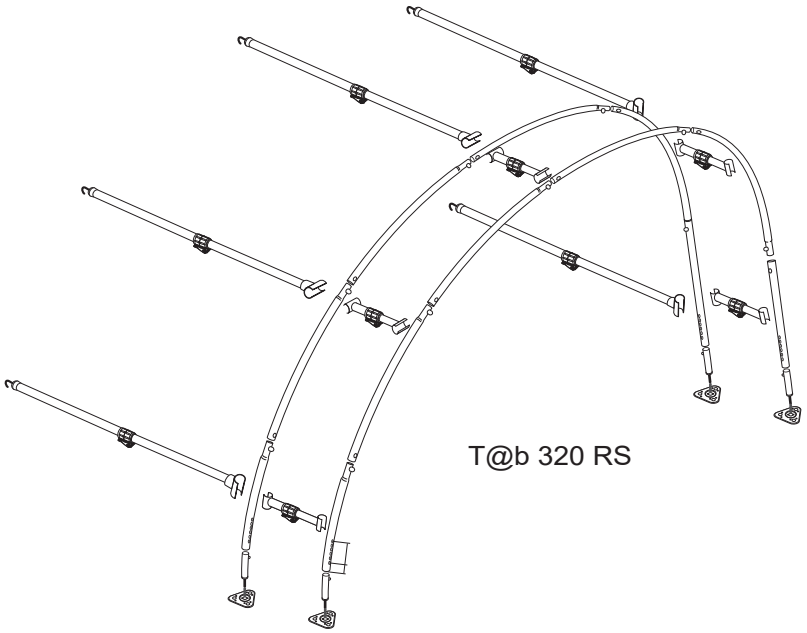

T@b 320 RS

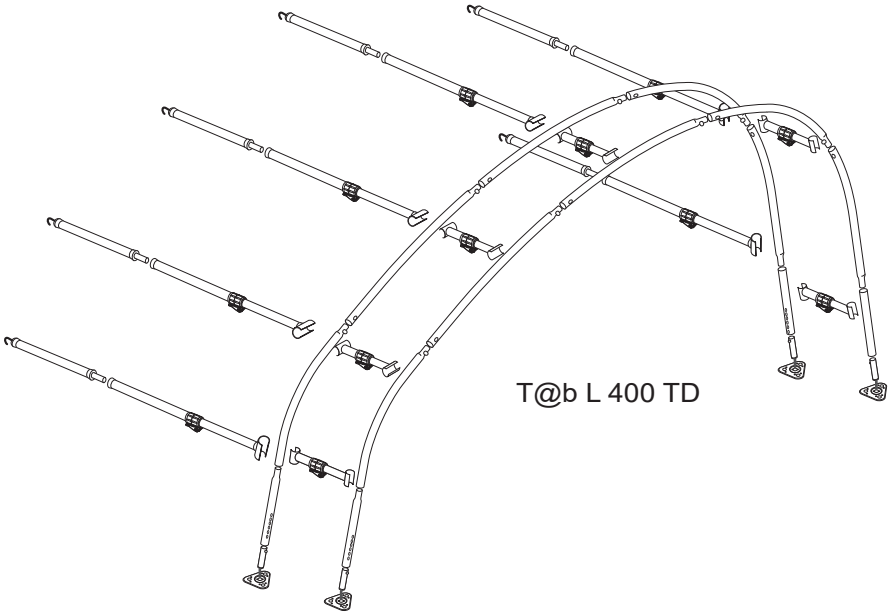

T@b L 400 TD

www.isabella.net

Isabella A/S forbeholder sig ret til at foretage ændringer på produkterne og tager forbehold for tryk4fejl. • Isabella A/S förbehåller sig rett til å foreta endringer på produktene og tar forbehold for tryk4feil. • Isabella A/S reserves the right to make changes on the products without notice and can accept no responsibility for discrepancies between this information and subsequent models • Isabella A/S behält sich das Recht vor Änderungen an den Produkten vorzunehmen. Druckfehler sind vorbehalten • Isabella A/S behoudt zich het recht voor om tussentijdse wijzigingen aan te brengen aan de producten. Voor drukfouten zijn wij niet aansprakelijk • Isabella A/S förbehåller sig rätten till ändringar i programmet och reserverar sig även för tryckfel • Isabella A/S se réserve le droit d'apporter des modifications aux produits, et n'est pas responsable des anomalies entre cette information et les modèles suivants.